BESTA jest the best!

GoHeat

INSTRUKCJA MONTAŻU I OBSŁUGI
WARUNKI GWARANCJI

Moduł mieszający do ogrzewania podłogowego z pompą Wilo Para SC 25/6 (130 mm), z ręcznym termostatycznym zaworem mieszającym Kvs 3,4 m³/h, przyłącze do rozdzielacza gwint GZ 1"

BESTA

www.goheat.pl
IN-KT-01-05-0000
1.00-30.01.2024

1. WSKAZÓWKI BEZPIECZEŃSTWA

Przed rozpoczęciem montażu należy uważnie przeczytać uwagi zawarte w niniejszej instrukcji i warunkach gwarancji, ponieważ zawierają ważne informacje dotyczące bezpieczeństwa montażu i obsługi. Niniejsza instrukcja montażu i obsługi wraz z warunkami gwarancyjnymi stanowi integralną część urządzenia i powinna być przechowywana w miejscu jego użytkowania.
Dobór, montaż, uruchomienie, przegląd oraz czynności serwisowe powinny być wykonane zgodnie z obowiązującym prawem, normami, przepisami, instrukcją montażu i obsługi, warunkami gwarancji oraz przeprowadzane przez osoby posiadające odpowiednie kwalifikacje, wykształcenie i uprawnienia. Użytkownik powinien eksploatować urządzenie zgodnie z instrukcją oraz z warunkami gwarancji, pod rygorem utraty uprawnień z tytułu gwarancji.

Urządzenie może być instalowane i eksploatowane tylko w:
- pomieszczeniach zamkniętych,
- pomieszczeniach o temperaturze pomiędzy 0°C a +50°C.

Uwaga!
- Nigdy nie umieszczać łatwopalnych materiałów w pobliżu urządzenia! Chronić przed wilgocią, zimnem, upałem, pyłami i silnym naświetleniem słonecznym!
- Urządzenie może być eksploatowane wyłącznie w nienagannym stanie technicznym.
- Instalacja hydrauliczna i elektryczna powinna być wykonana zgodnie z obowiązującym prawem, normami i przepisami.
- Producent nie ponosi jakiejkolwiek odpowiedzialności za szkody powstałe na skutek błędów podczas doboru, montażu, eksploatacji i czynności serwisowych ani na skutek nieprzestrzegania zapisów zawartych w niniejszej instrukcji i warunkach gwarancji.
- W razie awarii lub nieprawidłowego działania urządzenia należy je wyłączyć i powstrzymać się od prób naprawy. Niezwłocznie zwrócić się do producenta i/lub wskazanego przez niego wykwalifikowanego serwisanta.
- Czynności serwisowe mogą być przeprowadzone wyłącznie przez serwisanta posiadającego odpowiednie kwalifikacje, wykształcenie, uprawnienie i przy użyciu oryginalnych części zamiennych.
- Żaden schemat instalacji zamieszczony w niniejszej instrukcji montażu i obsługi nie zastąpi projektu instalacji (schematy, zdjęcia i rysunki przeznaczone są wyłącznie do celów poglądowych).
- Producent zastrzega sobie prawo zmian konstrukcyjnych w urządzeniu, instrukcji montażu i obsługi, w warunkach gwarancji oraz danych technicznych.
- Producent zastrzega sobie prawo do zmian i błędów.

2. ZASTOSOWANIE

Moduł mieszający do ogrzewania płaszczyznowego jest urządzeniem, które służy do wymuszania obiegu cieczy i stabilizacji temperatury w płaszczyznowej instalacji grzewczej wody. Jego zadaniem jest połączenie źródła ciepła z instalacją grzewczą za pośrednictwem rozdzielacza. Dzięki bardzo małemu rozmiarowi, można go zamontować bezpośrednio w skrzynce rozdzielacza. Uniwersalna konstrukcja pozwala na montaż po prawej lub lewej stronie rozdzielacza.

GoHeat | ul. Wronia 45/175 | 00-870 Warszawa | kontakt: biuro@goheat.pl | tel: +48 885 55 15 50

3. DANE TECHNICZNE

MODUŁ MIESZAJĄCY DO OGRZEWANIA PODŁOGOWEGO (PŁASZCZYZNOWEGO) - BUDOWA

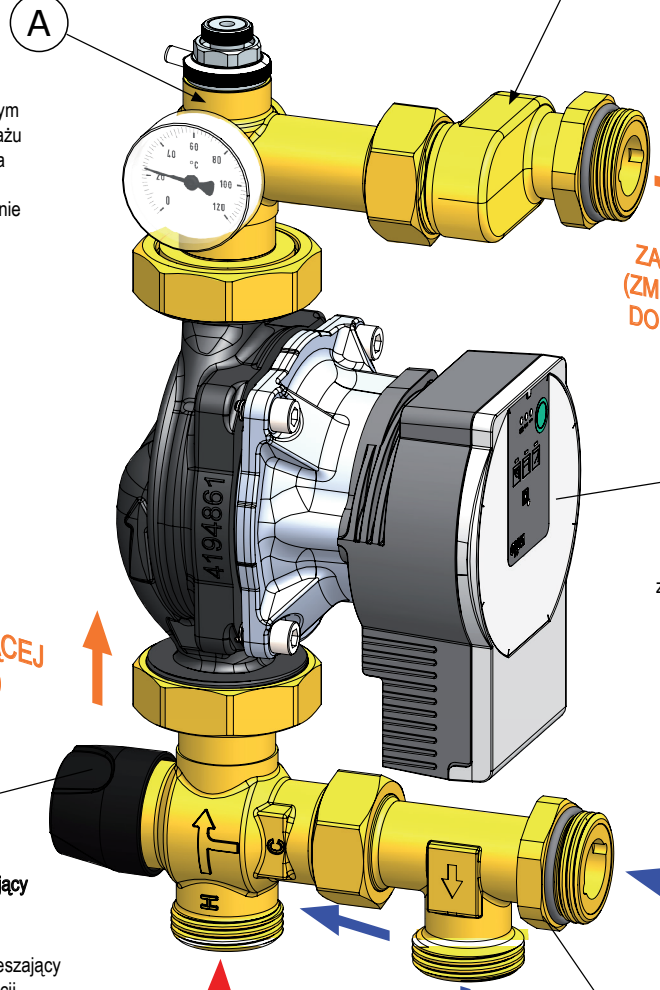

(A) Armatura przyłączeniowa

Kolano z termometrem i automatycznym odpowietrznikiem. W przypadku montażu grupy po prawej stronie rozdzielacza termometr można zdemontować i zamontować ponownie po drugiej stronie armatury przyłączeniowej.

(B) Przyłącze do rozdzielacza

Mimośród 30 mm. Połączenie mimośrodowe z rozdzielaczem po stronie zasilania.

(C) Pompa obiegowa

Silnik pompy może być odwracany zgodnie z zapotrzebowaniem instalacji oraz w zależności od ilości miejsca w szafce rozdzielacza

(E)Termostatyczny zawór mieszający

106686LG-F3-30P6 (20º-45ºC)

3-drogowy termostatyczny zawór mieszający o przepływie (Kvs 3,4) i regulacji temperatury 20÷45°C

lub

106686LG-F3-30P6 (20º-55ºC)

3-drogowy termostatyczny zawór mieszający o przepływie (Kvs 3,4) i regulacji temperatury 20÷55°C

(D)Połączenie obrotowe

Połączenie obrotowe ułatwia podłączenie do rozdzielacza po stronie powrotu.

Moduł mieszający składa się z:

- pompy obiegowej o wysokiej wydajności i długości 130 mm (w skład wchodzi również kabel elektryczny),
- ręcznego termostatycznego zaworu mieszającego Kvs 3,4 i zakresie regulacji temperatury 20 - 45°C
- termometru (zasilanie) 0 - 60°C,
- automatycznego odpowietrznika,
- bezpośredniego i precyzyjnego połączenia z rozdzielaczem za pomocą mimośrodu do rozdzielacza o rozstawie 210 mm.

Dane techniczne

Max. przepływ	do 900 l/h (przy ΔT = 8 K)
Max. ciśnienie pracy	do 10 bar
Moc w kW przy ΔT = 8 K	do 8 kW
Max. temperatura na wlocie zaworu mieszającego	95 °C
Przyłącze z źródła ciepła	1" GZ
Przyłącze do rozdzielacza	1" GZ
Obszar zastosowania	moc 8 kW (z Δt 8 K) i max. przepływem 900 l/h
Dane techniczne pompy obiegowej	wilo Para SC 15/6: 3-43 W; Imax = 0,40 A

* dotyczą modelu z pompą Wilo Para

WARIANT

Opis produktu	Kod
Moduł mieszający do ogrzewania podłogowego (płaszczyznowego) z pompą Wilo Para SC 25/6 (130 mm), z ręcznym termostatycznym zaworem mieszającym Kvs 3,4 m3/h (20 - 45°C), przyłącze do rozdzielacza gwint GZ 1' (mimośrod)	106686LG-F3-30P6
Moduł mieszający do ogrzewania podłogowego (płaszczyznowego) z pompą EXPERIA2 25/40-70 (130 mm), z ręcznym termostatycznym zaworem mieszającym Kvs 3,4 m3/h (20 - 45°C), przyłącze do rozdzielacza gwint GZ 1' (mimośrod)	A.21.025.80

Orientacyjne dane dla instalacji ogrzewania płaszczyznowego

Zakres regulacji	Dt	Moc i przepływ instalacji	Pompa obiegowa	Siła podnoszenia	Orientacyjna welkość instalacji
F3-20÷45°C F6-20÷55°C	8 K	8 kW 900 L/h	Wilo Para SC 15/6	5 mH_20	do 90 m^2

Wymiary

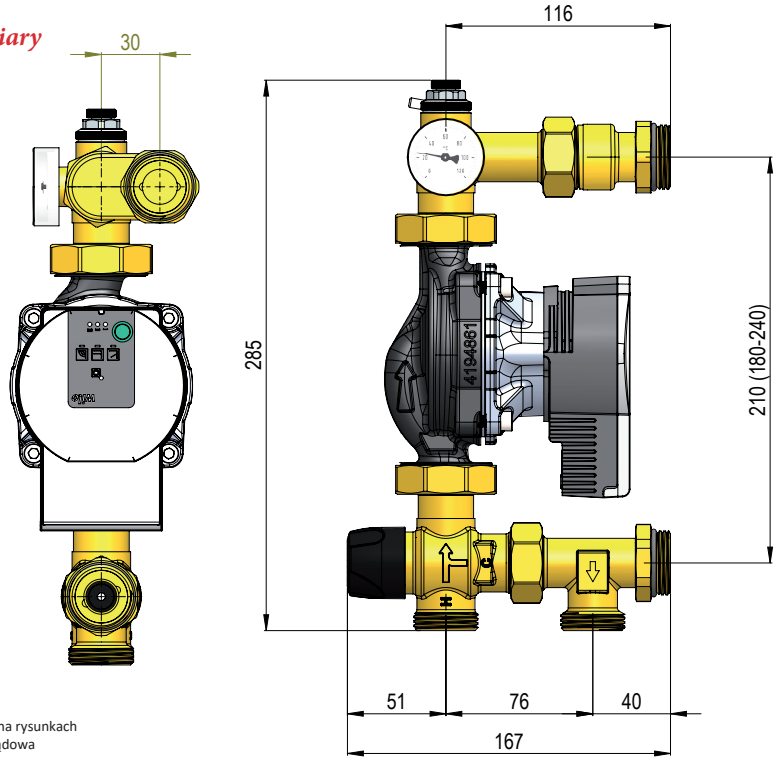

* Pompa znajdująca się na rysunkach jest przykładowa i poglądowa

Uwaga!
Dzięki zastosowaniu mimośrodu precyzyjnie **wypoziomujesz** pompę, **unikając** jej **zapowietrzenia**.

GoHeat | ul. Wronia 45/175 | 00-870 Warszawa | kontakt: biuro@goheat.pl | tel: +48 885 55 15 50

Ręczny termostatyczny zawór mieszający

Nastawa temperatury na ręcznym termostatycznym zaworze mieszającym

Termostatyczny zawór mieszający służy wyłącznie do zmieszania dwóch strumieni wody posiadających różne temperatury cieczy w taki sposób aby woda na wyjściu z zaworu miała stałą zadaną temperaturę. Termostatyczny zawór mieszający może być wyłącznie zamontowany w zamkniętych instalacjach grzewczych. Pozycje nastawy temperatury na ręcznym zaworze termostatycznym w przypadku montażu modułu mieszającego po prawej stronie rozdzielacza do ogrzewania płaszczyznowego (podłogówki) przedstawia tabela poniżej.*

Dane techniczne

Maks. ciśnienie statyczne	10 bar
Maks. różnica ciśnień	5 bar
Maks. stosunek różnicy ciśnień	2:1
Dokładność regulacji	±2 K w ramach maks. przepływów
Maks. temperatura na zasilaniu	stały 100 °C (w krótkim czasie 120 °C przez 20 s
Medium	Woda, roztwór glikolu maks. 50 %

Podziałka na pokrętle zaworu								
Mod.	T°	MIN	1	2	3	4	5	MAX
F3	20-45°C	(24°C)	24°C	29°C	34°C	39°C	44°C	45°C
F6	20-55°C	(24°C)	31°C	37°C	42°C	47°C	52°C	54°C

Model	F3	F5
Zakres regulacji	20÷45°C	20÷55°C
	Standardowe warunki pracy	
Gorąca temperatura	45°C	55°C
Zimna temperatura	24°C	
Zmieszana temperatura	32°C	
z Δp	1 bar	
Przepływ (*)	56 l/min / Kvs 3.3	
	Maks. wydajność	
Przepływ	70 l/min / Kvs3.4	
z Δp	1,5 bar	

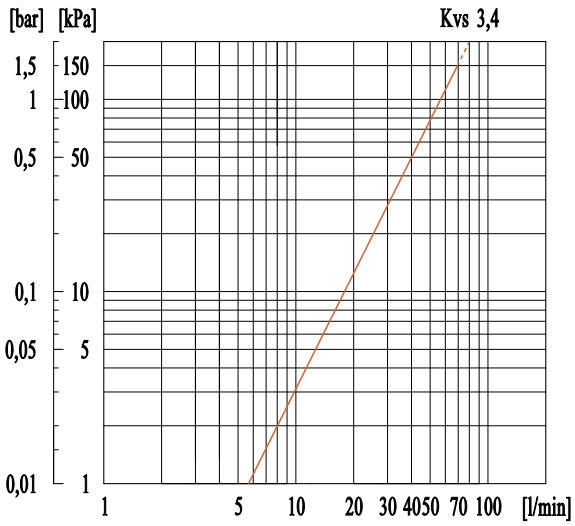

(*) Testy zostały przeprowadzone w naszym laboratorium, w standardowych warunkach pracy.

* W sytuacji gdy montaż modułu mieszającego odbywa się po lewej stronie rozdzielacza do ogrzewania płaszczyznowego (podłogówki) regulacja temperatury odbywa się poprzez obserwację temperatury na termometrze (zaleca się monitorowanie termometru przez dłuższy okres czasu).

POMPA OBIEGOWA WILO PARA SC

Uwaga:

Pompa może zostać uruchomiana dopiero wtedy, gdy instalacja jest napełniona i odpowietrzona. Dla pompy obowiązują wytyczne montażowe i eksploatacyjne producenta. Producent nie ponosi jakiejkolwiek odpowiedzialności za szkody powstałe na skutek błędów podczas doboru, montażu, eksploatacji i czynności serwisowych ani na skutek nieprzestrzegania zapisów zawartych w niniejszej instrukcji i warunkach gwarancji pompy.

POMPA OBIEGOWA WILO PARA SC

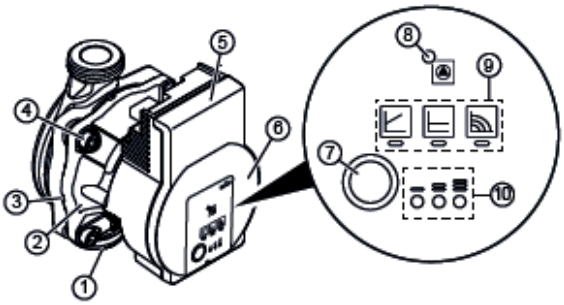

1. Korpus pompy z przyłączami gwintowanymi
2. Silnik pompy bezdławnicowej
3. Labirynt do odprowadzania kondensatu (4x na obwodzie)
4. Śruby na korpusie
5. Moduł regulacji
6. Tabliczka znamionowa
7. Przyciski obsługi do ustawienia pompy
8. Dioda LED wskazująca stan pracy i sygnalizująca awarie
9. Wskazanie wybranego rodzaju regulacji
10. Wskazanie wybranej charakterystyki pompy (I, II, III)

Lampki kontrolne (LED)

- Sygnalizacja
- W normalnym trybie pracy dioda LED świeci w kolorze zielonym
- Dioda LED świeci/miga po wystąpieniu usterki

- Wyświetlanie wybranego rodzaju regulacji Δp-v, Δp-c i stała prędkość obrotowa
- Wskazanie wybranej charakterystyki pompy (I, II, III) w zakresie rodzaju regulacji
- Kombinacje sygnalizacji świetlnej LED podczas funkcji odpowietrzania, ręcznego restartu i blokady klawiszy

Przycisk obsługowy

Naciśnięcie

- Wybór rodzaju regulacji
- Wybór charakterystyki pompy (I, II, III) w zakresie rodzaju regulacji

Naciśnięcie i przytrzymanie

- Włączenie funkcji odpowietrzania (nacisnąć i przytrzymać przez 3 sekundy)
- Aktywowanie ponownego uruchomienia ręcznego (nacisnąć i przytrzymać przez 5 sekund)
- Zablokowanie/odblokowanie przycisków (nacisnąć i przytrzymać przez 8 sekund)

Funkcje

- Odpowietrzanie. Funkcja odpowietrzania jest aktywowana naciśnięciem i przytrzymaniem (3 sekundy) przycisku obsługi i powoduje automatyczne odpowietrzenie pompy. Za pomocą tej funkcji nie jest odpowietrzany system grzewczy.
- Ponowne uruchomienie ręczne. Ręczne ponowne uruchomienie wyzwalane jest naciśnięciem i przytrzymaniem (5 sekund) przycisku obsługi i powoduje odblokowanie pompy w razie potrzeby (np. po stanie czuwania w czasie letnim).
- Zablokowanie/odblokowanie przycisku. Blokada klawiszy jest aktywowana naciśnięciem i przytrzymaniem (8 sekund) przycisku obsługi i powoduje zablokowanie ustawień pompy. Chroni ona przed niezamierzoną lub nieuprawnioną zmianą ustawień pompy.

Wybór rodzaju regulacji

- Wybór diod LED rodzajów regulacji i przynależnych charakterystyk pompy odbywa się zgodnie z ruchem wskazówek zegara.
- Nacisnąć krótko (ok. 1 sekundę) przycisk obsługi. Diody LED pokazują ustawione w danym momencie rodzaj regulacji i charakterystykę pompy.

Prezentacja możliwych ustawień (na przykład: stała prędkość obrotowa / charakterystyka pompy III):

	Wyświetlacz LED	Rodzaj regulacji	Charakterystyka pompy
1		Stała prędkość obrotowa	II
2		Stała prędkość obrotowa	I
3		Zmienna różnica ciśnień Δp-v	III
4		Zmienna różnica ciśnień Δp-v	II
5		Zmienna różnica ciśnień Δp-v	I
6		Stała różnica ciśnień Δp-c	III
7		Stała różnica ciśnień Δp-c	II
8		Stała różnica ciśnień Δp-c	I
9		Stała prędkość obrotowa	III

Wskazówki dotyczące montażu

Moduł mieszający do ogrzewania podłogowego (płaszczyznowego) montowany jest jest bezpośrednio do rozdzielacza ogrzewania płaszczyznowego (podłogowego) po prawej lub lewej stronie. Nie wymaga montowania dodatkowych szelek montażowych. Zaleca się zweryfikowanie możliwości poprawnego montażu hydraulicznego i elektrycznego modułu mieszającego z danym typem rozdzielacza do ogrzewania płaszczyznowego (podłogowego) i/lub szafki. Producent nie ponosi odpowiedzialności za dobór i niepoprawny montaż modułu mieszającego z danym typem rozdzielacza i/lub szafki.

Wskazówki serwisowe do właściwego uruchomienia instalacji grzewczej

Uwaga!

Przed uruchomieniem należy:

1. Napełnić całą instalację
2. Dokonać próby szczelności
3. Przeprowadzić kontrolę ciśnienia

Uruchomienie odbywa się poprzez włączenie i regulowanie pompy obiegowej (patrz instrukcja pompy WILO PARA SC), a następnie poprzez nastawę wybranej temperatury na pokrętle na ręcznym termostatycznym zaworze mieszającym (patrz str. 6).

4. ODPOWIEDZIALNOŚĆ ZA WADY I REKLAMACJE

Pełna informacja na temat odpowiedzialności za wady i reklamacje znajduje się na stronie gwaranta: https://goheat.pl. w zakładce "Ogólne Warunki Sprzedaży" rozdział VIII strona 4.

1. Sprzedający ponosi odpowiedzialność wyłącznie za wady fizyczne tkwiące w Towarze i powstałe wyniku niewłaściwego wykonania, wad materiałowych lub niezgodności Towaru z umową.
2. Wyłącza się zastosowanie przepisów o rękojmi z Kodeksu Cywilnego w możliwym zakresie.
3. Konsument /Użytkownik traci uprawnienia z rękojmi za wady fizyczne rzeczy, jeżeli w Towarze dokonano zmian lub Konsument nie odesłał Sprzedającemu Towaru w terminie przez niego wskazanym.
4. Reklamacje muszą być zgłaszane na piśmie i mogą być dostarczane pocztą elektroniczną lub osobiście. Reklamacje ustne nie są uwzględniane.
5. Zgłoszenie reklamacji powinno odpowiadać wymogom formalnym a w szczególności zawierać:
   a) datę reklamacji,
   b) dane kupującego (imię i nazwisko lub nazwę firmy, adres, telefon),
   c) dokładny opis niezgodności,
   d) nazwę i cechy towaru: nr katalogowy, typ, nr seryjny itp.,
   e) oczekiwanie kupującego co do sposobu załatwienia reklamacji
6. o zgłoszenia reklamacji powinny być dołączone:
   a) kopia dokumentu zakupu,
   b) karta gwarancyjna, w przypadku korzystania z gwarancji,
   c) protokół szkody spedytora, w przypadku reklamacji dostawy niekompletnej lub uszkodzonej
7. Okres załatwiania reklamacji jest liczony od czasu dostarczenia reklamowanego towaru. Reklamowany towar należy przysłać na adres Sprzedającego za pośrednictwem spedytora wskazanego przez Sprzedającego.
   Opłaty za przesyłki innych firm przewozowych nie są pokrywane przez Sprzedającego.

GoHeat | ul. Wronia 45/175 | 00-870 Warszawa | kontakt: biuro@goheat.pl | tel: +48 885 55 15 50

5. WARUNKI GWARANCJI

1. Gwarant (GoHeat SP. Z O.O., ul. Wronia 45/175, 00-870 Warszawa) udziela gwarancji na ukryte wady materiałowe lub konstrukcyjne części lub całego urządzenia uniemożliwiające jego użytkowanie zgodnie z przeznaczeniem ujawnione w okresie ciągu gwarancyjnego.
2. Okres gwarancji wynosi do 24 .
3. Bieg gwarancji liczony jest od momentu sprzedania urządzenia klientowi ostatecznemu.
4. Kupujący, który dokonał zakupu celem dalszej odsprzedaży /dostawy (Partner) powinien współpracować z Gwarantem celem rozpatrzenia reklamacji zgłoszonej przez Konsumenta.
5. W okresie gwarancji Gwarant zobowiązuje się do usunięcia wady fizycznej rzeczy poprzez naprawę albo dostarczenie rzeczy wolnej od wad. O sposobie wykonania świadczenia gwarancyjnego decyduje Gwarant lub Serwis wskazany przez Gwaranta.
6. Gwarant zobowiązany jest w ciągu 14 dni od zgłoszenia reklamacyjnego skierowanego do Gwaranta dokonać czynności niezbędnych celem weryfikacji okoliczności reklamacyjnych.
7. Gwarant zobowiązuje się do usunięcia wad ujawnionych w okresie gwarancji w terminie 30 dni roboczych od daty uznania reklamacji.
8. Gwarancja dotyczy tylko kompletnych urządzeń wydanych z kartą gwarancyjną lub dowodem zakupu (paragon, faktura itp.).
9. Gwarancja obejmuje tylko i wyłącznie urządzenia, osprzęt i części zamienne zakupione w sieci dystrybucyjnej Gwaranta i użytkowane na terenie Polski.
10. Uprawnienia z tytułu gwarancji mogą być realizowane tylko po przedstawieniu dowodu zakupu. W przypadku, gdy ze względu na zdemontowanie urządzenia jednoznaczne sprawdzenie zasadności reklamacji jest niemożliwe, Gwarant nie uzna roszczenia.
11. Gwarant zleca naprawę lub wymianę urządzenia w miejscu zainstalowania urządzenia. W przypadku uzasadnionego roszczenia gwarancyjnego Serwis dojeżdża do miejsca naprawy na koszt Gwaranta.
12. Gwarant nie ponosi jakichkolwiek kosztów (ani utraconych korzyści) spowodowanych wadliwą pracą lub przestojem urządzenia, osprzętu lub części zmiennych.
13. Gwarancja nie obejmuje:
    a) uszkodzeń powstałych w wyniku niewłaściwego transportu i magazynowania,
    b) montażu urządzeń w sposób niezgodny z wytycznymi producenta i przez osobę niewykwalifikowaną,
    c) niewłaściwego zasilania napięciem elektrycznym,
    d) niewłaściwego zabezpieczenia antyprzepięciowego,
    e) wykonywania napraw, przeróbek i ingerencji przez osoby nieupoważnione z wykorzystaniem nieoryginalnych części zamiennych i narzędzi,
    f) podłączenia urządzenia do wadliwie wykonanej instalacji,
    g) zanieczyszczeń wody,
    h) zapowietrzenia układu grzewczego,
    i) wytrącenia się kamienia kotłowego,
    j) zamarznięcia urządzenia,
    k) w przypadku gdy pompy obiegowe, cyrkulacyjne i inne (w tym innych producentów) nie zostały zamontowane zgodnie z instrukcją, gwarancją i nie zachowały poziomego położenia wału,
    l) czynności: doboru, montażu, uruchomienia, przeglądu, czynności serwisowych, które nie zostały wykonane zgodnie z obowiązującym prawem, normami, przepisami, instrukcją montażu i obsługi, warunkami gwarancji oraz przeprowadzane przez osoby nieposiadające odpowiednich kwalifikacji, wykształcenia i uprawnień,
    m) brak zaworów odcinających przy urządzeniach,
    n) montażu urządzeń powodujących nieprawidłową pracę instalacji.
14. Klient ponosi wszelkie koszty związane z:
    a) kosztem montażu produktu w tym osprzętu lub części zamiennych oraz podłączeń hydraulicznych czy elektrycznych w miejscu dostawy/montażu,
    b) kosztu uruchomienia, przeglądów, okresowej regulacji, konserwacji oraz czyszczenia urządzenia, osprzętu lub części zamiennych.
    c) całkowitego kosztu naprawy i dojazdu w przypadku reklamacji nieuzasadnionej,
    d) kosztu dojazdu w przypadku nieudostępnienia urządzenia mimo ustalonego terminu naprawy.
15. Serwis ma prawo odmówić uruchomienia urządzenia w przypadku niewłaściwie wykonanej instalacji. W takiej sytuacji jest spisany protokół. Wszelkie koszty dojazdu i roboczogodziny ponosi Kupujący.
16. Naprawa gwarancyjna jest potwierdzona podpisem Użytkownika na formularzu zlecenia serwisowego pod rygorem utraty prawa do dalszych napraw.
17. Zastrzegamy sobie prawo wprowadzenia zmian technicznych w produktach.
18. W przypadku braku na instalacji filtrów, separatorów zanieczyszczeń i powietrza, następuje utrata gwarancji.

6. SERWIS

Wszelkie i wszystkie nieprawidłowości w pracy urządzenia należy niezwłocznie zwrócić się do producenta i/lub wskazanego przez niego wykwalifikowanego serwisanta ASG zgodnie z warunkami zawartymi w instrukcji, warunkach gwarancji i karcie gwarancyjnej.

KONTAKT
serwis@goheat.pl
+48 694 601 871

7. UWAGI KOŃCOWE

Demontaż urządzenia powinna przeprowadzić osoba z odpowiednimi kwalifikacjami (patrz: wskazówki bezpieczeństwa).

W przypadku wycofania urządzenia z eksploatacji należy poddać ją utylizacji zgodnie z obowiązującym prawem i przepisami. Zużyte urządzenia elektroniczne i elektryczne nie można umieszczać wraz z innymi odpadami. Produkty te należy oddać do wyznaczonego punktu przyjmowania odpadów, gdzie zostaną bezpłatnie przetworzone. Utylizacja zużytych urządzeń elektronicznych i elektrycznych pomaga chronić środowisko naturalne i zapobiega negatywnemu wpływowi na ludzkie zdrowie.

- Właściwy dobór urządzeń i obliczenia instalacji po stronie Kupującego.
- Schemat nie może zastąpić projektu technicznego przygotowanego przez projektanta z uprawnieniami.
- Zdjęcia i schematy są tylko i wyłącznie poglądowe.
- Firma GoHeat Sp. z o.o. nie ponosi odpowiedzialności, jeśli jakiekolwiek informacje techniczne i schematy zostaną uznane za wzorcowe przez osoby trzecie.
- Wszystkie treści, materiały oraz elementy graficzne umieszczone w niniejszej publikacji są własnością firmy GoHeat Sp. z o.o., ul. Wronia 45/175, 00-870
- Warszawa i podlegają ochronie prawem autorskim.
- Zastrzegamy sobie prawo do zmian i błędów.
-

Dziękujemy za zakup naszych produktów!
Zespół GoHeat

GoHeat

GoHeat Sp. z o. o.
ul. Wronia45/175
00-870 Warszawa
tel.: +48 885 551 550
e-mail: biuro@goheat.pl
www.goheat.pl