Zestawy modułowe (BOX) wyposażenia kotłowni z izolacją EPP

PRODUKT PREMIUM

https://www.youtube.com/@goheatpolska

Polecamy dla profesjonalistów

Kompletny zestaw modułowy stanowi alternatywę dla tradycyjnego budowania instalacji w kotłowni. Jest to gotowe, funkcjonalne, sprawdzone hydraulicznie rozwiązanie stworzenia kotłowni o bardzo małych wymiarach. Produkt posiada bardzo bogate wyposażenie opisane poniżej i kilka możliwości konfiguracji. Ważnym składnikiem wyposażenia urządzenia jest rozdzielacz ze zintegrowanym sprzęgłem hydraulicznym lub bez (wariant z 3 komorami) oraz izolacja EPP.

Urządzenie zmontowane i sprawdzone ciśnieniowo.
Możliwość instalowania w sposób natynkowy lub podtynkowy.

Idealne rozwiązanie dla nowoczesnych, ekologicznych i **energooszczędnych** kotłowni. Polecane do zastosowania z kotłem kondensacyjnym, **pompą ciepła** oraz ze zbiornikami buforowymi i kombinowanymi (w zależności od zastosowanego wariantu).

DK - Grupa pompowa z bezpośrednim obiegiem grzewczym
MK - Grupa pompowa z zaworem 3-drogowym mieszającym
TK - Grupa pompowa z ręcznym termostatycznym zaworem mieszającym (20-45°C)

Zestaw modułowy (Box) dla 2 obiegów grzewczych z izolacją EPP. Wariant z rozdzielaczem ze zintegrowanym sprzęgłem hydraulicznym

Opis produktu	Kod
Zestaw modułowy (Box) **DK/MK** z izolacją EPP (dla 1 bezpośredniego oraz 1 obiegu grzewczego z 3-drogowym zaworem mieszającym, siłownikiem elektrycznym 230 V). W komplecie pompa WILO Para 15-130/6. Wariant z rozdzielaczem ze zintegrowanym sprzęgłem hydraulicznym.	20012
Zestaw modułowy (Box) **DK/TK** z izolacją EPP (dla 1 bezpośredniego oraz 1 obiegu grzewczego z ręcznym termostatycznym zaworem mieszającym 20-45°C). W komplecie pompa WILO Para 15-130/6. Wariant z rozdzielaczem ze zintegrowanym sprzęgłem hydraulicznym.	20013
Zestaw modułowy (Box) **MK/MK** z izolacją EPP (dla 2 obiegów grzewczych z 3-drogowym zaworem mieszającym, siłownikiem elektrycznym 230 V). W komplecie pompa WILO Para 15-130/6. Wariant z rozdzielaczem ze zintegrowanym sprzęgłem hydraulicznym	20014

Zestaw modułowy (Box) dla 3 obiegów grzewczych z izolacją EPP. Wariant z rozdzielaczem ze zintegrowanym sprzęgłem hydraulicznym

Opis produktu	Kod
Zestaw modułowy (Box) **DK/DK/MK** z izolacją EPP (dla 2 bezpośrednich oraz 1 niskotemperaturowego obiegu grzewczego z 3-drogowym zaworem mieszającym i siłownikiem elektrycznym 230 V). W komplecie pompa WILO Para 15-130/6. Wariant z rozdzielaczem ze zintegrowanym sprzęgłem hydraulicznym	20018
Zestaw modułowy (Box) **DK/MK/MK** z izolacją EPP (dla 1 bezpośredniego oraz 2 niskotemperaturowych obiegów grzewczych z 3-drogowym zaworem mieszającym i siłownikiem elektrycznym 230 V). W komplecie pompa WILO Para 15-130/6. Wariant z rozdzielaczem ze zintegrowanym sprzęgłem hydraulicznym	20020
Zestaw modułowy (Box) **MK/MK/MK** z izolacją EPP (dla 3 obiegów grzewczych z 3-drogowym zaworem mieszającym, siłownikiem elektrycznym 230 V). W komplecie pompa WILO Para 15-130/6. Wariant z rozdzielaczem ze zintegrowanym sprzęgłem hydraulicznym	20023

Zestaw modułowy (Box) dla 2 obiegów grzewczych z izolacją EPP. Wariant z rozdzielaczem bez zintegrowanego sprzęgła hydraulicznego

Opis produktu	Kod
Zestaw modułowy (Box) **DK/MK** z izolacją EPP (dla 1 bezpośredniego oraz 1 obiegu grzewczego z 3-drogowym zaworem mieszającym, siłownikiem elektrycznym 230 V). W komplecie pompa WILO Para 15-130/6. Wariant z rozdzielaczem bez zintegrowanego sprzęgła hydraulicznego	20024
Zestaw modułowy (Box) **MK/MK** z izolacją EPP (dla 2 obiegów grzewczych z 3-drogowym zaworem mieszającym, siłownikiem elektrycznym 230 V). W komplecie pompa WILO Para 15-130/6. Wariant z rozdzielaczem bez zintegrowanego sprzęgła hydraulicznego	20025

Zestaw modułowy (Box) dla 3 obiegów grzewczych z izolacją EPP. Wariant z rozdzielaczem bez zintegrowanego sprzęgła hydraulicznego

Opis produktu	Kod
Zestaw modułowy (Box) **DK/MK/MK** z izolacją EPP (dla 1 bezpośredniego oraz 2 niskotemperaturowych obiegów grzewczych z 3-drogowym zaworem mieszającym i siłownikiem elektrycznym 230 V). W wersji z pompą Wilo Para 15-130 / 6 S.C. Wariant z rozdzielaczem bez zintegrowanego sprzęgła hydraulicznego	20026

https://www.youtube.com/@goheatpolska

Opis głównych komponentów

Uwaga!
Przeczytaj wskazówki bezpieczeństwa, instrukcję montażu i użytkowania.

(A) Zawór odcinający kulowy (zasilanie) ze źródła ciepła.
Z płaskim gwintem zewnętrznym 1"
(w celu połączenia użyj uszczelki)

(B) Automatyczny odpowietrznik

(C) Zawór odcinający kulowy (powrót) do źródła ciepła.
Z płaskim gwintem zewnętrznym 1"
(w celu połączenia użyj uszczelki)

(D) Rozdzielacz ze zintegrowanym sprzęgłem hydraulicznym lub bez.
Składa się z trzech komór.
Zadaniem sprzęgła hydraulicznego jest separacja obiegu kotłowego (źródła ciepła) od obiegu grzewczego,
równoważenie przepływów i niezakłócanie pracy pomp.
Dodatkową funkcją sprzęgła jest ochrona kotła przed zbyt niską temperaturą powrotu

(E) Puszka elektryczna
Wyposażona w złącze elektryczne IP55 i listwę zaciskową
(nie dopuszczać do kontaktu z wodą)

(F) Zestaw ze śrubunkiem
Służy do połączenia obiegów grzewczych. W przypadku braku obiegu zestaw jest zaślepiony.
(zawiera zaślepki w przypadku nie używania obiegu grzewczego)

(G) Wspornik
Służy do mocowania obiegów grzewczych

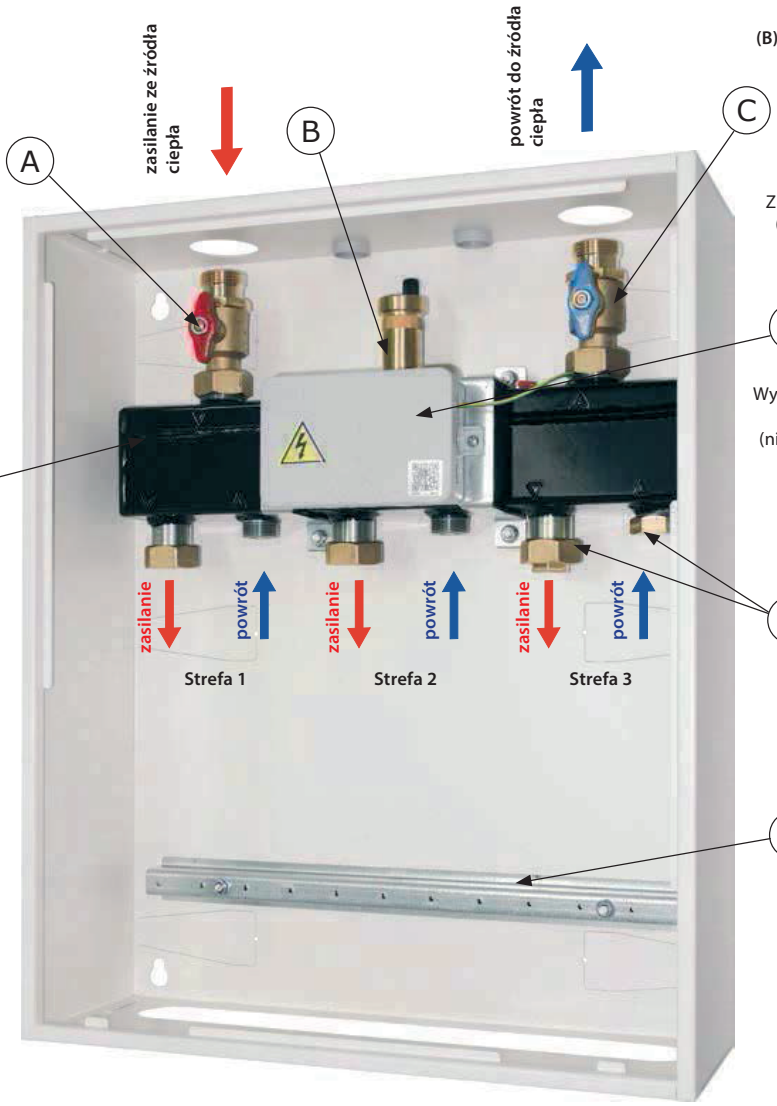

Zestaw wielostrefowy (modułowy)
Umożliwia zamówienie szafek w wersji 2 lub 3 strefowej. System ten pozwala na jednoczesną instalację trzech rożnych konfiguracji obiegów grzewczych. Każdy moduł występuje z zabudowaną pompą obiegową.

Szafka z blachy stalowej malowanej proszkowo w kolorze RAL 9010.
Wersja natynkowa i podtynkowa
Wymiary (szer. × gł. × wys.): 450 × 160 × 550 mm.

Izolacja EPP

Przykładowa konfiguracja obiegów grzewczych (modułów)

A) Wysoko efektywne pompy obiegowe.
Poszczególne moduły obiegów grzewczych są wyposażone w zamontowaną fabrycznie pompę Wilo Para 15-130 / 6 SC zawierającą przewód elektryczny (Dopuszcza się zamiennie pompy innych producentów).

(B) Zawór 3-drogowy mieszający.
Zawiera zamontowany fabrycznie siłownik elektryczny 3-punktowy 230 V. Nie dopuszczać do kontaktu siłownika i przewodów z wodą.

(C) Ręczny termostatyczny zawór mieszający.
Pozwala na ręczną regulację temperatury w zakresie 20÷45°C.

(D) Zawory kulowe (odcinające)
Składają się z obrotowego uchwytu termometru z kolorową skalą czerwoną (zasilanie)/niebieską (powrót). W zawory odcinające koloru niebieskiego (powrót) wbudowano zawory zwrotne. Wszystkie zawory odcinające zawierają miejsce do umieszczenia czujnika temperatury.

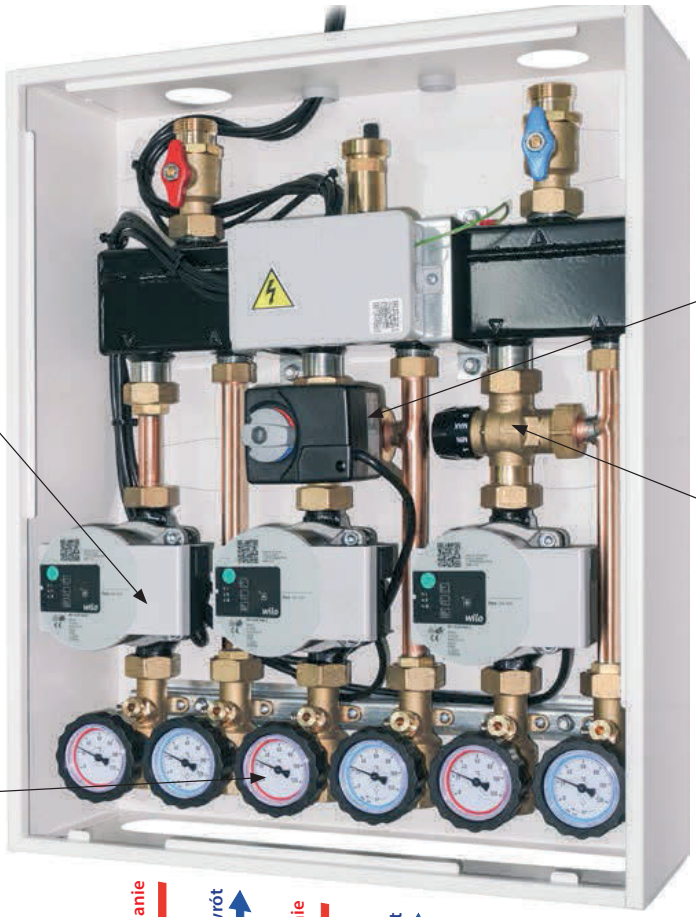

Zawór zwrotny

Nie może pracować przy ciśnieniu poniżej 20 mbar.

Obrócenie pokrętła o 45° powoduje wymuszenie otwarcia zaworu zwrotnego w celu ułatwienia konserwacji.

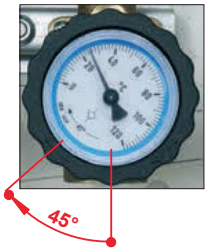

Mocowanie modułów do wspornika

Miejsce na podłączenie czujnika temperatury

Wszystkie zawory odcinające zawierają miejsce do umieszczenia czujnika temperatury Ø6 mm, jeżeli wymaga tego automatyka sterująca. Czujniki nie są na wyposażeniu skrzynki.

Dane techniczne

Szafka	
Materiał	Blacha stalowa o grubości 10/10
Wykończenie	Kolor biały RAL 9010
Sposób instalacji	Natynkowy, podtynkowy
Pokrywa przednia	Zawiera wbudowany zamek
Wymiary (szer. × gł. × wys.)	450×160×550 mm
Waga	23 kg (z zamontowanymi trzema obiegami grzewczymi)
Pojemność wodna	3 l (z zamontowanymi trzema modułami)

Rozdzielacz	
Materiał	Stal
Wykończenie	Kolor czarny
Przyłącza	1" (z płaskim gwintem zewnętrznym)
Rozstaw modułów	270 mm
Przyłącza obiegów grzewczych (modułów)	Zasilanie 1" śrubunek Powrót 3/4" uszczelnienie płaskie
Rozstaw pomiędzy poszczególnymi modułami na rozdzielaczu	70 mm
Maks. moc	50 kW (przy ΔT=20 K)
Maks. przepływ przez rozdzielacz ze zintegrowanym sprzęgłem	2000 L/h
Spadek ciśnienia w sprzęgle ze zintegrowanym sprzęgłem	0.2 mH2O przy 2000 L/h
Maks. natężenie przepływu rozdzielacza ze zintegrowanym sprzęgłem	1700 L/h dla każdego obiegu grzewczego
Spadek ciśnienia w rozdzielaczu	0.3 m H_2O przy 1500 L/h dla każdego obiegu grzewczego
Pojemność wodna	1.5 L (1.1 L rozdzielacz, 0,4 L sprzęgło hydrauliczne)
Rodzaj zamontowanego odpowietrznika	Automatyczny
Maks. temperatura pracy	95 °C
Maks. ciśnienie pracy	6 bar

Wykres spadku ciśnienia

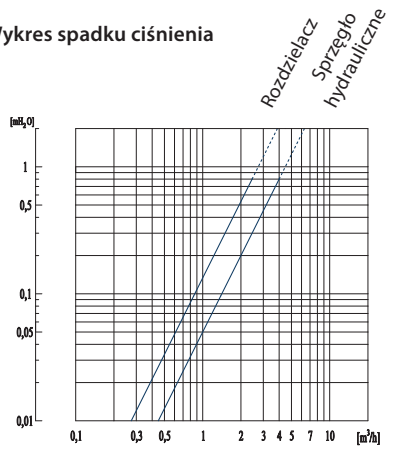

Przykładowe zastosowanie rozdzielacza ze zintegrowanym sprzęgłem

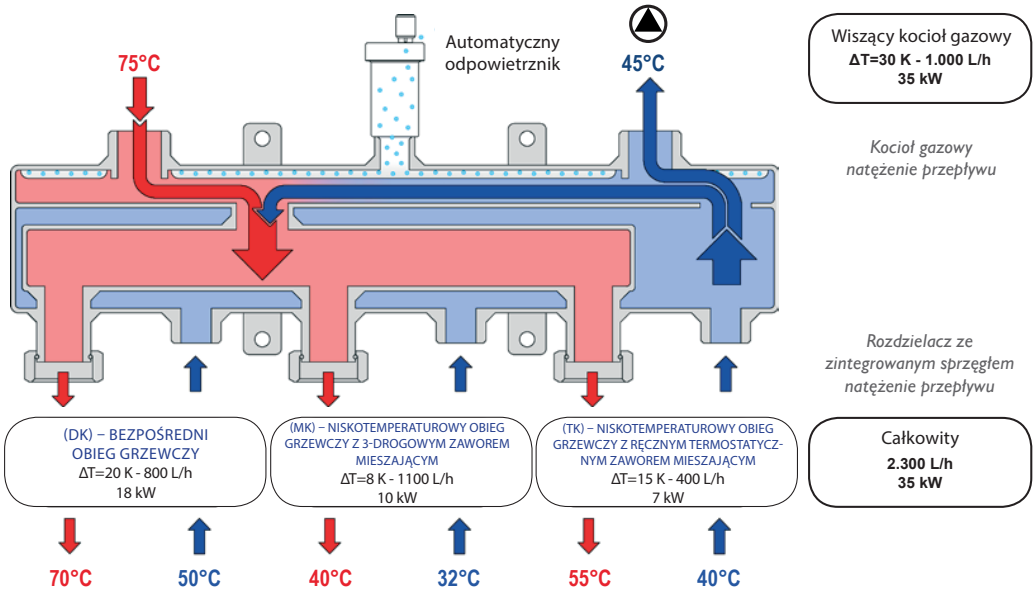

Dane techniczne obiegów grzewczych (modułów)

	(DK) – Bezpośredni obieg grzewczy	(MK) – Niskotemperaturowy obieg grzewczy z 3-drogowym zaworem mieszającym	(TK) – Niskotemperaturowy obieg grzewczy z ręcznym termostatycznym zaworem mieszającym
Kontrola	-	siłownik elektryczny 3-punktowy (Czas obrotu o kąt 90° - 105 s.)	ręczny zawór termostatyczny
Zakres regulacji	-	min. / max.	20÷45°C
Rozstaw pomiędzy poszczególnymi modułami na rozdzielaczu		70 mm	
Maks. moc: (przy ΔT=20 K)	35 kW	30 kW	25 kW
Maks. przepływ	1500 L/h	1300 L/h	1100 L/h
Min. wysokość podnoszenia słupa wody przy nominalnym natężeniu przepływu.	3.5 mH_2O	3.5 mH_2O	3.5 mH_2O
Kvs obiegu grzewczego (modułu)	do 6.0	do 4.0	do 3.0
Przyłącza rozdzielacza	zasilanie (z płaskim gwintem zewnętrznym); powrót: 3/4" śrubunek		
Przyłącza	3/4" GW		
Zawór zwrotny	200 mm H_2O		
Zawory kulowe (odcinające) ze zintegrowanym termometrem	DN20 z miejscem na umieszczenie czujnika temperatury Ø6 mm		
Maks. temperatura pracy	95°C		
Maks. ciśnienie pracy	PN10		

Pompa obiegowa	
Typ	Wilo Para 15-130/6 SC
Maks. wysokość podnoszenia	6.7 m
Max. przepływ	3 m^3/h
EEI	≤ 0.2
Maks. temperatura pracy	95 °C
Maks. ciśnienie pracy	PN10
Napięcie zasilania	230 VAC 50/60 Hz
Kontrola	Δp const. / Δp var. / V. const. I, II, III
Moc	3-43 W
Maks. natężenie	0.39 A

Wykres obiegów grzewczych i pompy

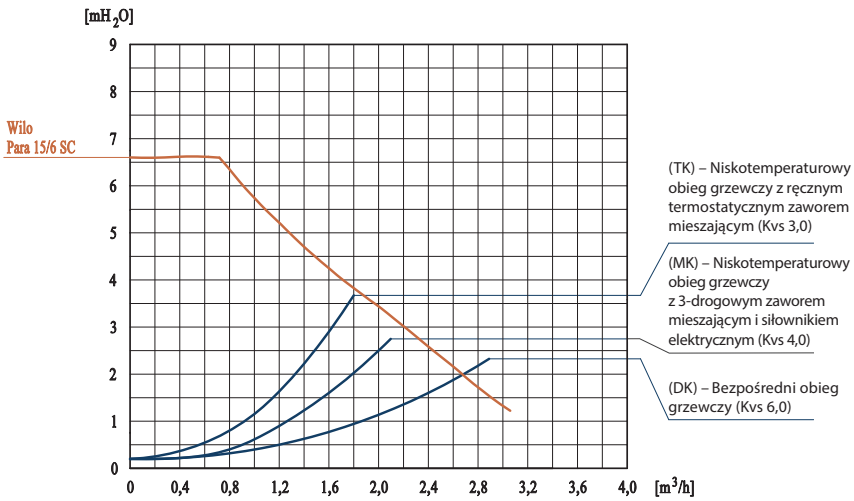

Wymiary

Schemat poglądowy

Uwaga!

Schemat nie może zastąpić projektu technicznego przygotowanego przez projektanta z uprawnieniami.
Zapoznaj się przed montażem z instrukcją i warunkami gwarancyjnymi.

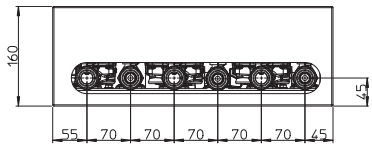

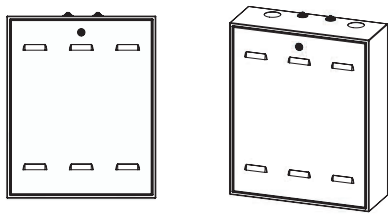

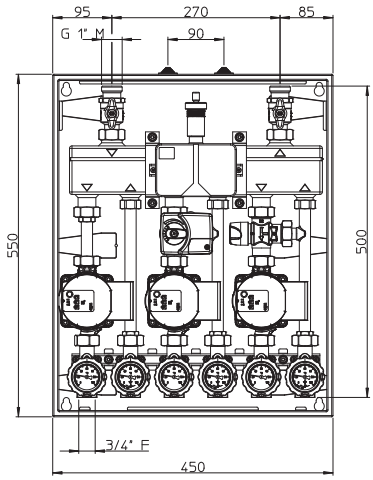

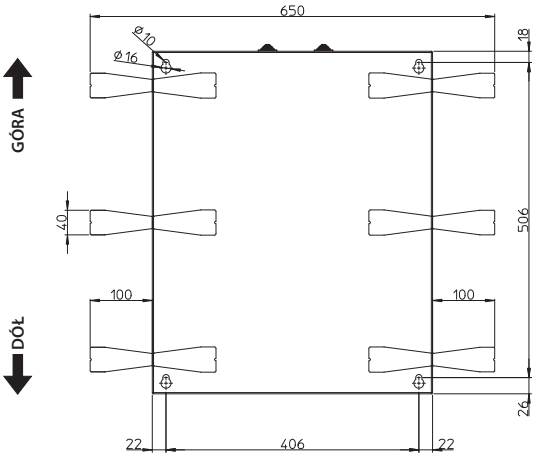

Uwaga! Skrzynkę należy montować tylko i wyłącznie zgodnie z orientacją góra/dół, jak pokazano na rysunkach powyżej.

Podłączenie hydrauliczne

Schemat poglądowy

Uwaga!
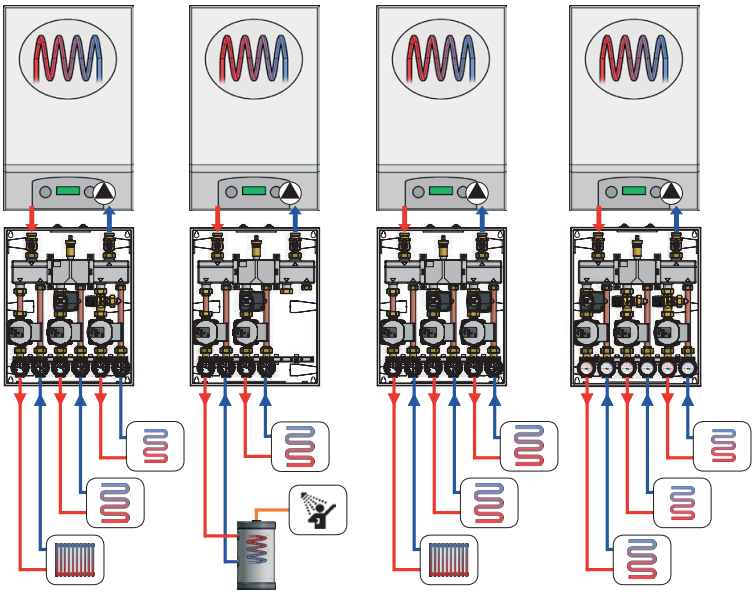
Schemat nie może zastąpić projektu technicznego przygotowanego przez projektanta z uprawnieniami.
Zapoznaj się przed montażem z instrukcją i warunkami gwarancyjnymi.